实际 plc1500 / PLC_1 [CPU 1513-1 PN] / 程序块

Main [OB1]

Main 属性							
常规							
名称	Main	**编号**	1	**类型**	OB	**语言**	LAD
编号	自动						
信息							
标题	"Main Program Sweep (Cycle)"	**作者**		**注释**		**系列**	
版本	0.1	**用户自定义 ID**					

Main			
名称	**数据类型**	**默认值**	**注释**
Input			
Initial_Call	Bool		Initial call of this OB
Remanence	Bool		=True, if remanent data are available
Temp			
Constant			

网络 1：

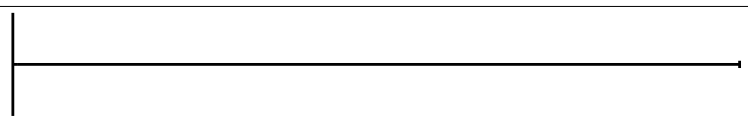

网络 2：电机可用判断

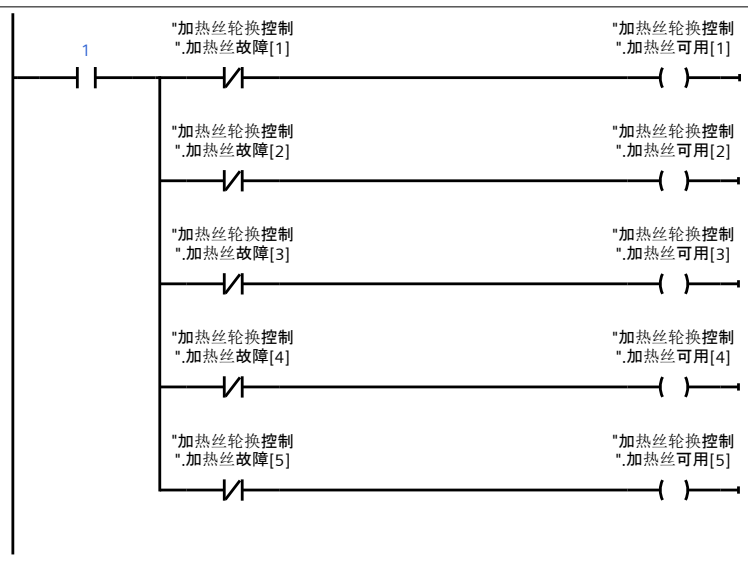

网络 3：运行时间

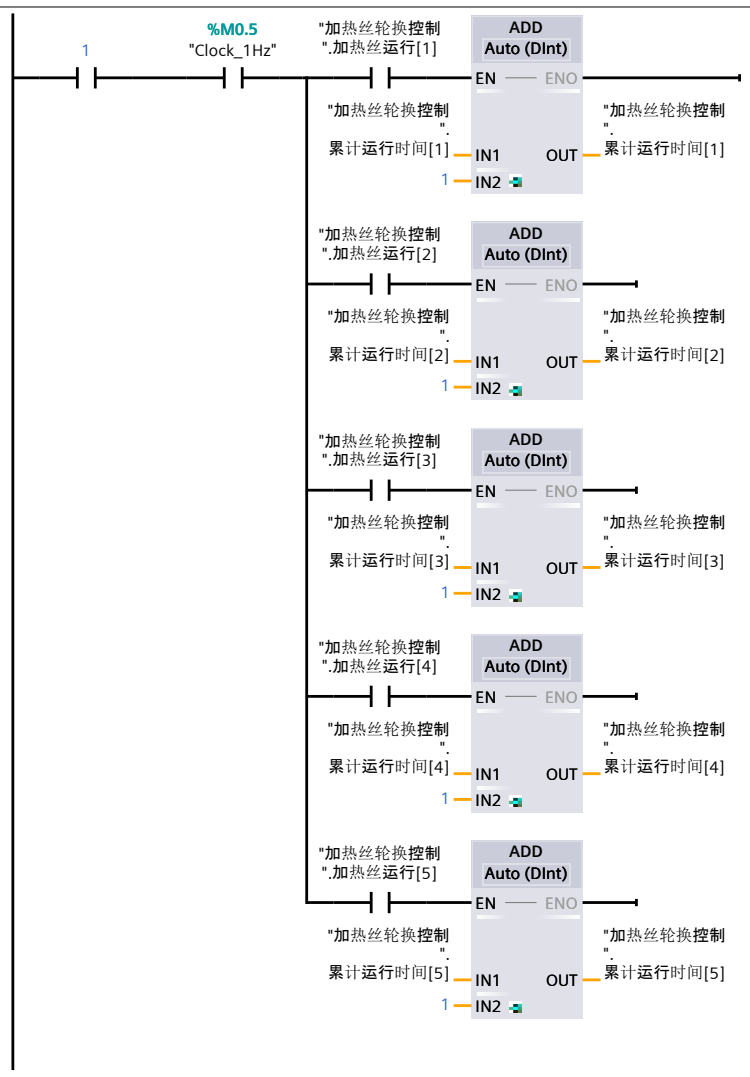

网络 4：TIME 转 DINT

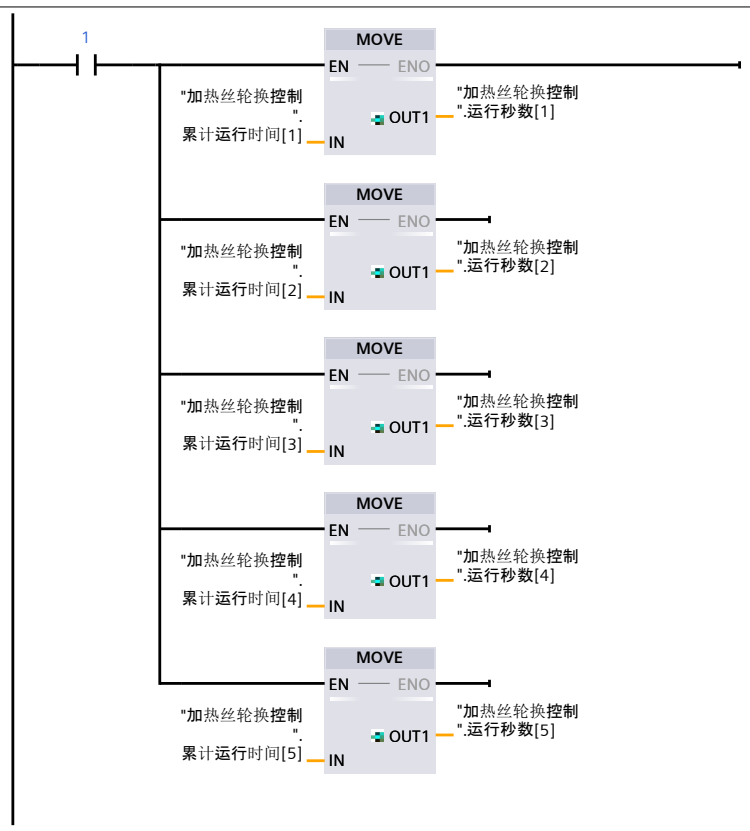

网络 5：冒泡

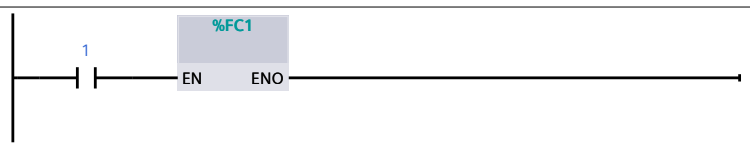

网络 6：复位启动数

重置

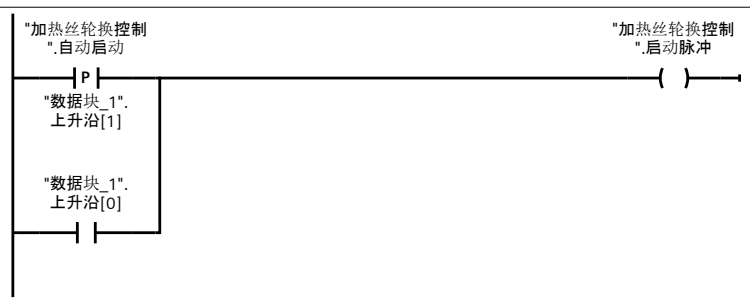

网络 7：锁定

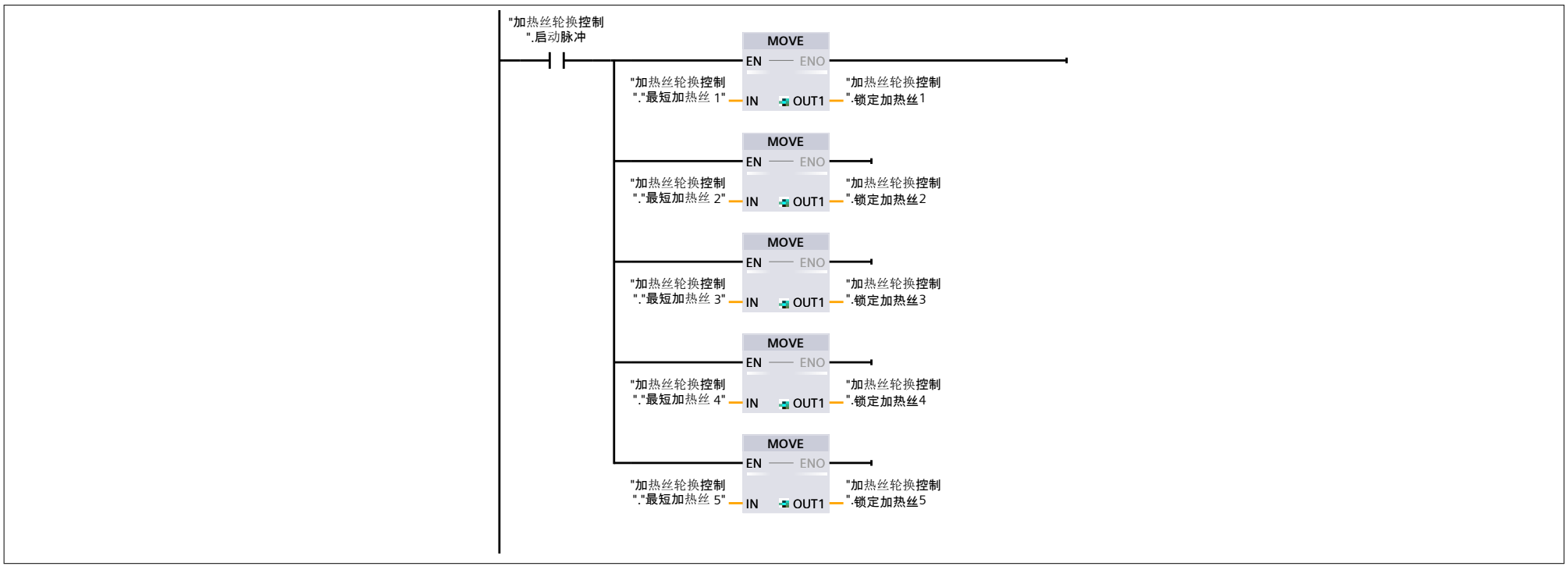

网络 8：启动第 0 台

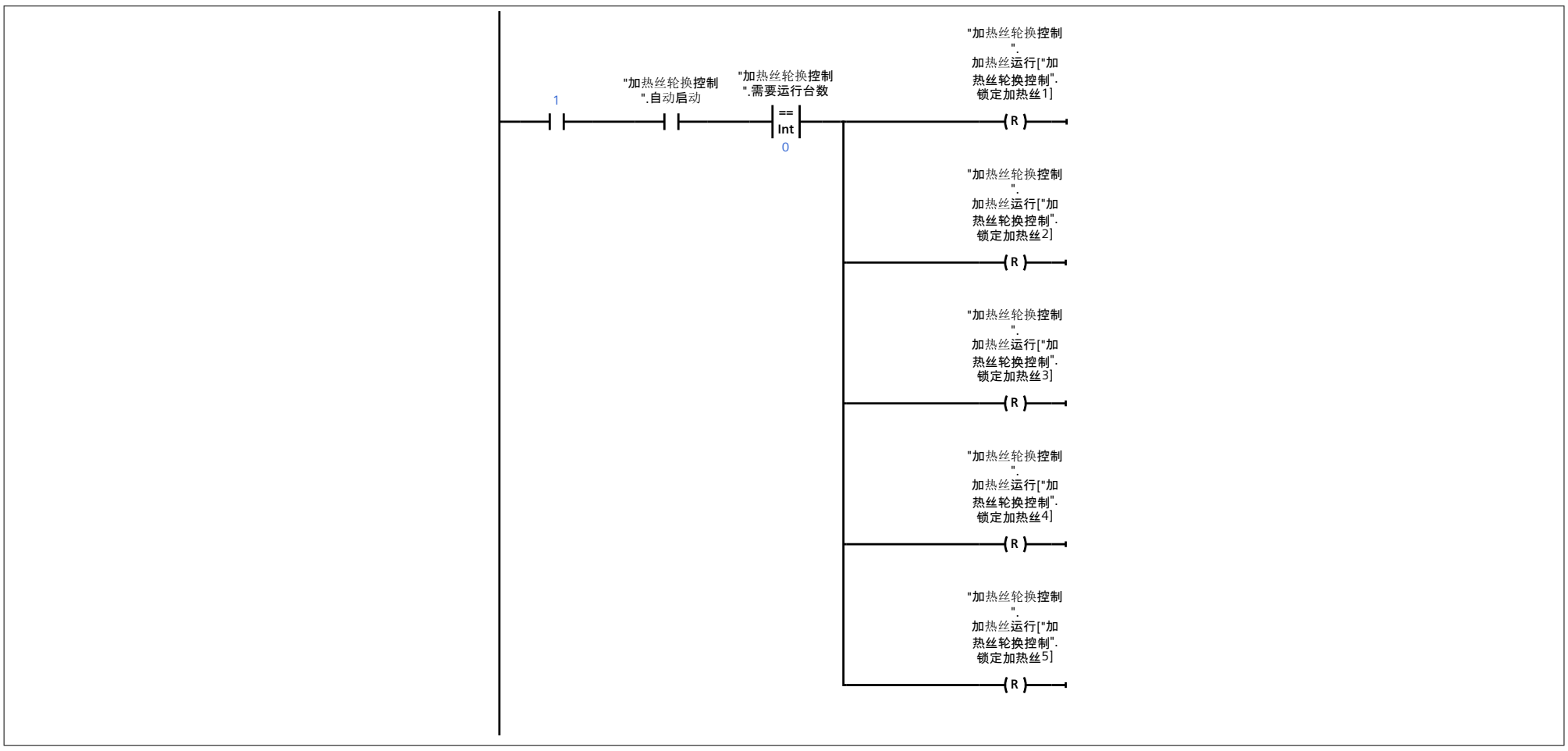

网络 9：启动第 1 台

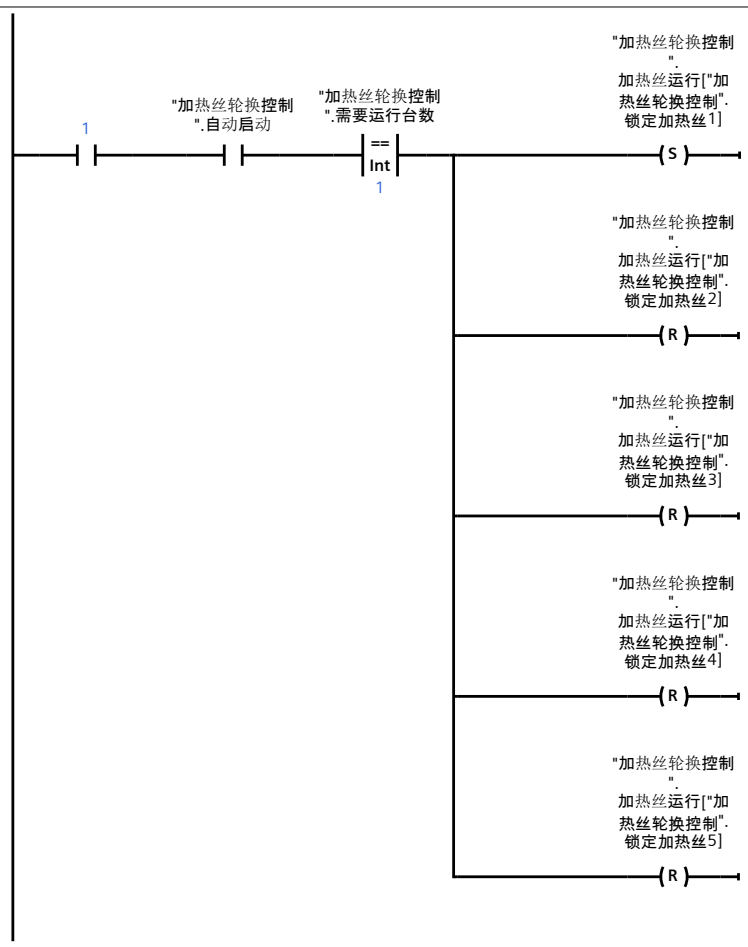

网络 10：启动第 2 台

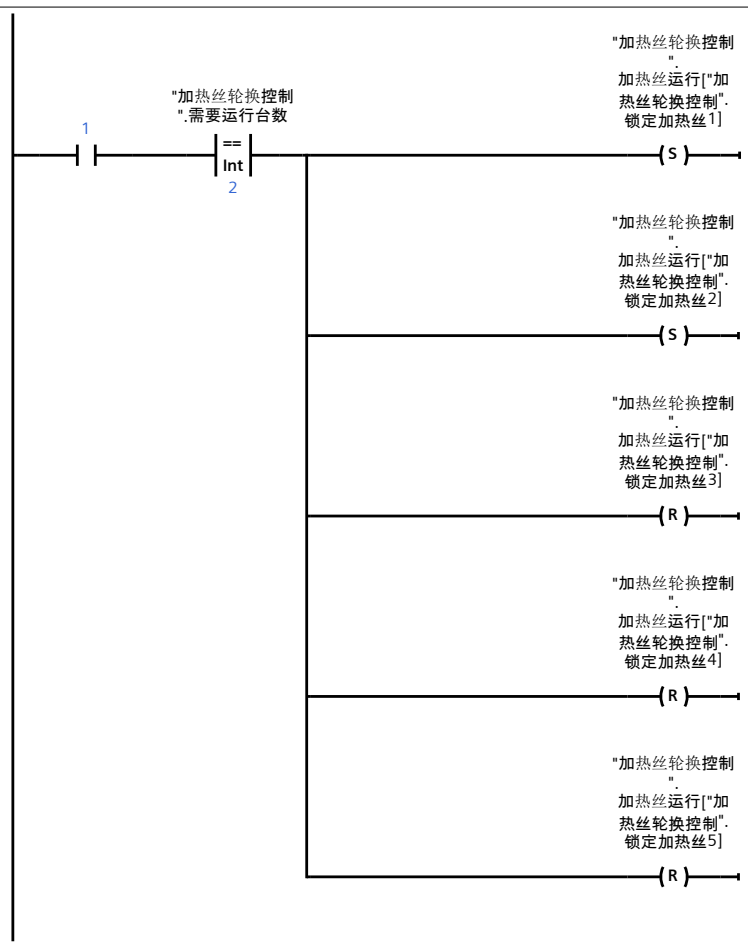

网络 11：启动第 3 台

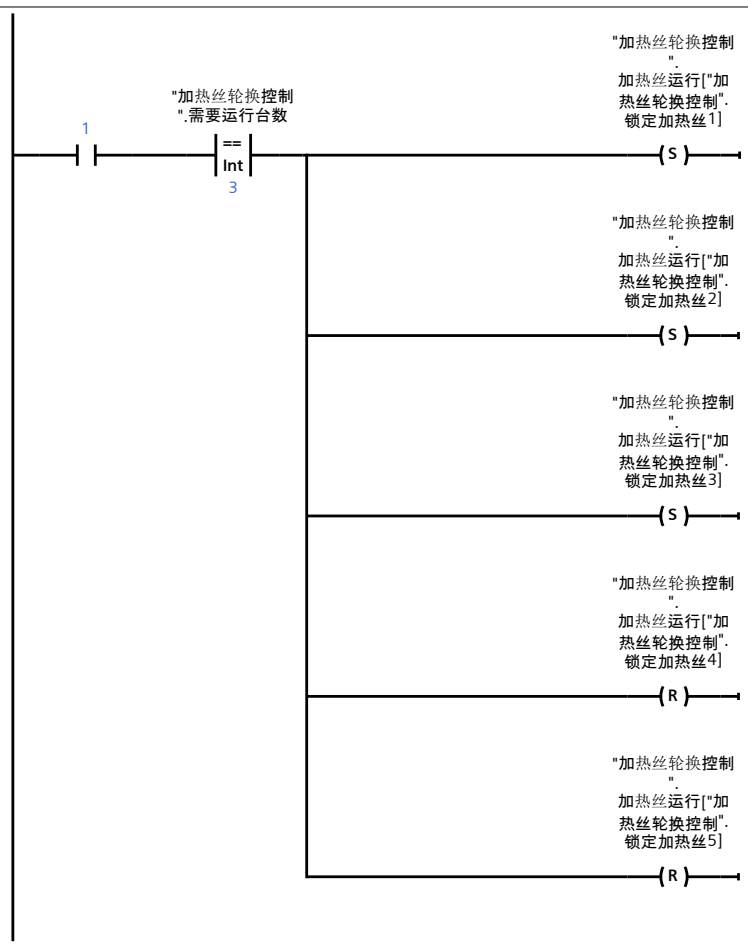

网络 12：启动第 4 台

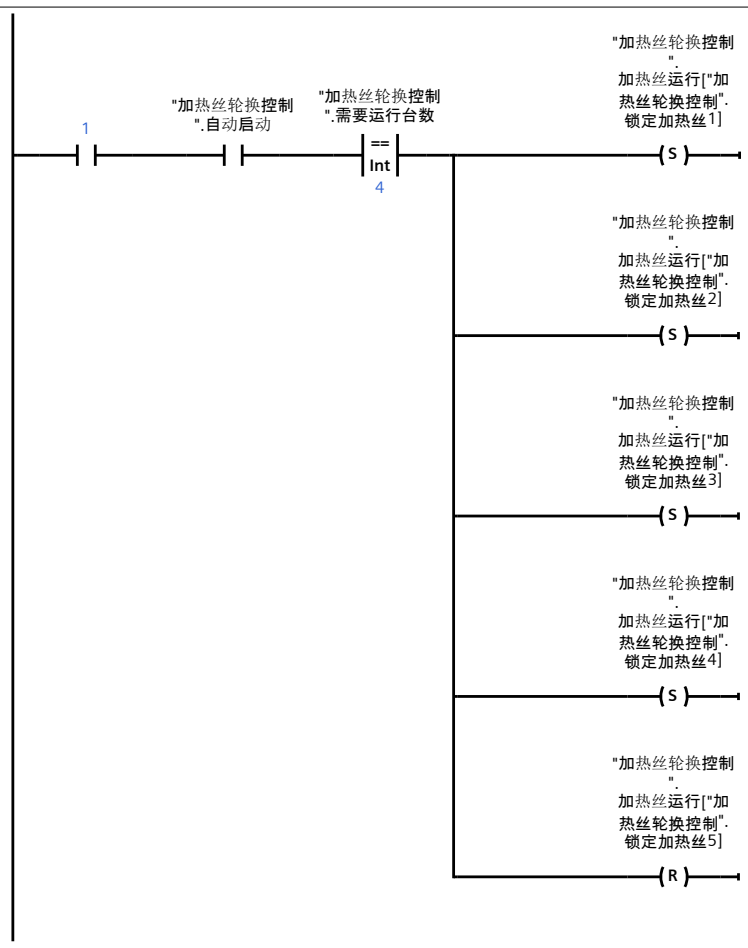

网络 13：启动第 5 台

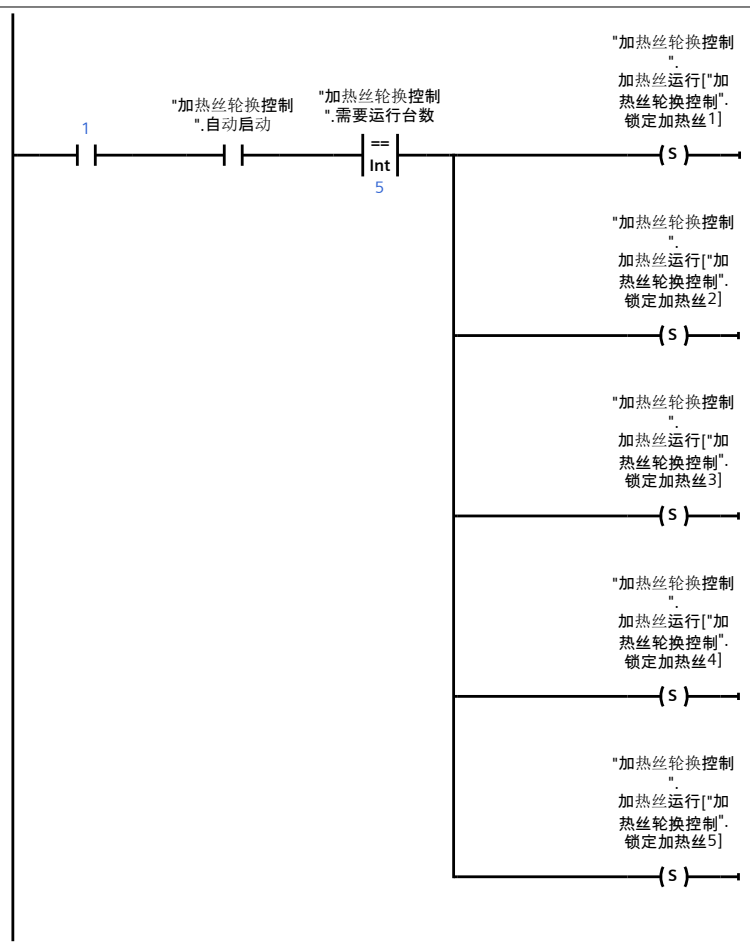
1
"加热丝轮换控制".自动启动
"加热丝轮换控制".需要运行台数
==
Int
5
"加热丝轮换控制".加热丝运行["加热丝轮换控制".锁定加热丝1]
S
"加热丝轮换控制".加热丝运行["加热丝轮换控制".锁定加热丝2]
S
"加热丝轮换控制".加热丝运行["加热丝轮换控制".锁定加热丝3]
S
"加热丝轮换控制".加热丝运行["加热丝轮换控制".锁定加热丝4]
S
"加热丝轮换控制".加热丝运行["加热丝轮换控制".锁定加热丝5]
S